1	DE Montage- und Bedienungsanleitung	EN Assembly and operating instructions	FR Instructions de montage et d'utilisation	NL Montage- en gebruiksaanwijzing	IT Istruzioni di montaggio e d´utilizzo
IP 44	**Füllstandsmesser für Gasflaschen mit App zur Füllstandsanzeige auf Smartphone und Tablet**	**Level gauge for gas cylinders with app to display the filling level on smartphones and tablets**	**Indicateur de niveau pour les bouteilles de gaz avec l'application d'affichage du niveau de remplissage sur le smartphone et la tablette**	**Vulniveaumeter voor gasflessen met app voor vulniveauweergave op smartphone en tablet**	**Indicatore livello di riempimento per bombole del gas con app per la lettura del livello di riempimento su smartphone e tablet**

EN DE FR ES IT SI HR

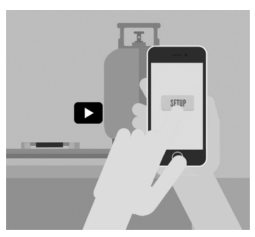

Senso4s BASIC
Senso4s PLUS

	ZU DIESER ANLEITUNG	ABOUT THIS MANUAL	À PROPOSE DE CETTE NOTICE	OVER DEZE HANDLEIDING	NOTA SULLE PRESENTI ISTRUZIONI
	• Diese Anleitung ist ein Teil des Produktes. • Für den bestimmungsgemäßen Betrieb und zur Einhaltung der Gewährleistung ist diese Anleitung zu beachten und dem Betreiber auszuhändigen. • Während der gesamten Benutzung aufbewahren. • Zusätzlich zu dieser Anleitung sind die nationalen Vorschriften, Gesetze und Installationsrichtlinien zu beachten.	• This manual is part of the product. • This manual must be observed and handed over to the operator to ensure that the product operates as intended and to comply with the warranty terms. • Keep it in a safe place while you are using the product. • In addition to this manual, please also observe national regulations, laws, and installation guidelines.	• La présente notice fait partie intégrante du produit. • Cette notice doit être observée et remise à l'exploitant en vue d'une exploitation conforme et pour respecter les conditions de garantie. • À conserver pendant toute la durée d'utilisation. • Outre cette notice, les prescriptions, lois et directives d'installation nationales doivent être respectées.	• Deze handleiding maakt deel uit van het product. • Om het product volgens de voorschriften te kunnen gebruiken en in verband met de garantie moet deze handleiding in acht worden genomen en aan de gebruiker worden overhandigd. • Bewaren gedurende de gehele gebruiksduur. • Neem naast deze handleiding ook de nationale voorschriften, wetten en installatierichtlijnen in acht.	• Queste istruzioni sono parte integrante del prodotto. • Per garantire un funzionamento conforme alla destinazione d'uso e per non compromettere la validità della garanzia, è necessario attenersi alle presenti istruzioni e consegnarle al gestore. • Conservarle per tutto il periodo di utilizzo. • Oltre alle presenti istruzioni, osservare le disposizioni, le leggi e le direttive di installazione valide nel Paese di utilizzo.
	ALLGEMEINE PRODUKTINFORMATION	**GENERAL PRODUCT INFORMATION**	**INFORMATIONS GÉNÉRALES SUR LE PRODUIT**	**ALGEMENE PRODUCTINFORMATIE**	**INFORMAZIONI GENERALI SUL PRODOTTO**
	Die Kombination aus digitalem Füllstandsmesser Senso4s und App wird zur zuverlässigen Überwachung von Gasfüllständen in Gasflaschen eingesetzt. Die Bluetooth 4.0 Verbindung zu mobilen Endgeräten ermöglicht dem Benutzer die Kontrolle des Gasverbrauches. Durch die flexibel ausziehbaren, magnetischen Standfüße passt sich der digitale Füllstandsmesser Senso4s an die unterschiedlichen Durchmesser der Gasflaschenböden an. In die magnetischen Standfüße sind die Wiegeelemente integriert. Die App für Android und iOS kann für das jeweilige Betriebssystem im Google Play Store oder im App Store kostenlos herunterladen werden.	The combination of digital level gauge Senso4s and the app is used for the reliable monitoring of gas filling levels in gas cylinders. The Bluetooth 4.0 connection to mobile devices allows the user to check gas consumption. Thanks to the flexible, magnetic pull-out feet, the digital level gauge Senso4s suits the different diameters of gas cylinder bases. The weighing elements are integrated into the magnetic feet. The app for Android and iOS can be downloaded for free in the Google Play Store or in the App Store for your respective operating system.	La combinaison de l'indicateur de niveau numérique Senso4s et de l'application est employée pour assurer une surveillance fiable des niveaux de gaz dans les bouteilles de gaz. La connexion Bluetooth 4.0 avec les terminaux mobiles permet à l'utilisateur de contrôler la consom-mation de gaz. Grâce aux pieds d'appui magnétiques télescopiques de manière flexible, l'indicateur de niveau numérique Senso4s s'adapte aux différents diamètres des fonds de bouteilles de gaz. Les éléments de pesage sont intégrés dans les pieds d'appui magnétiques. L'application pour l'Androide et l'iOS peut être téléchargée gratuitement pour le système d'exploitation respectif dans le Google Play Store ou dans l' App Store.	De combinatie digitale vulniveaumeter Senso4s en de app wordt gebruikt voor een betrouwbare bewaking van gasvulniveaus in gasflessen. De Bluetooth 4.0-verbinding met mobiele eindapparaten stelt de gebruiker in staat, het gasverbruik te controleren. Dankzij de flexibel uittrekbare, magnetische standpootjes past de digitale vulniveaumeter Senso4s zich aan de verschillende diameters van de gasflesbodems aan. In de magnetische standpootjes zijn de weegelementen geïntegreerd. De app voor Android en iOS kan voor het desbetreffende besturingssysteem in de Google Play Store of in de App Store gratis gedownload worden.	La combinazione di un indicatore del livello di riempimento digitale Senso4s e di un'app viene utilizzato per un monitoraggio sicuro dei livelli di riempimento nelle bombole del gas. Il collegamento Bluetooth 4.0 verso terminali mobili consente all'utente di verificare il consumo di gas. Grazie ai supporti magnetici flessibili, l'indicatore del livello di riempimento digitale Senso4s si adatta alle basi delle bombole del gas di diverso diametro. Nei supporti magnetici sono integrati gli elementi di pesatura. L'app per Android e iOS può essere scaricata gratuitamente per il rispettivo sistema operativo nel Google Play Store o nell'App Store.
	SICHERHEITSBEZOGENE HINWEISE	**SAFETY ADVICE**	**CONSIGNES DE SÉCURITÉ**	**VEILIGHEIDSVOORSCHRIFTEN**	**AVVERTENZE SULLA SICUREZZA**
	• Ihre Sicherheit und die Sicherheit anderer ist uns sehr wichtig. • Wir haben viele wichtige Sicherheitshinweise in dieser Montage- und Bedienungsanleitung zur Verfügung gestellt. • Lesen und beachten Sie alle Sicherheitshinweise sowie Hinweise. **„GEFAHR", „WARNUNG"** oder **„VORSICHT"**. Diese Worte bedeuten: **⚠GEFAHR** bezeichnet eine **Personengefährdung** mit einem **hohen Risikograd**. ☐ Hat **Tod** oder eine **schwere Verletzung** zur Folge. **⚠WARNUNG** bezeichnet eine **Personengefährdung** mit einem **mittleren Risikograd**. ☐ Hat **Tod** oder eine **schwere Verletzung** zur Folge. **⚠VORSICHT** bezeichnet eine **Personengefährdung** mit einem **niedrigen Risikograd**. ☐ Hat eine **geringfügige** oder **mäßige Verletzung** zur Folge. ***HINWEIS*** bezeichnet einen **Sachschaden**. ☐ Hat eine **Beeinflussung** auf den Betrieb. **⚠WARNUNG Herzschrittmacher!** **Magnete können die Funktion von Herzschrittmachern und implantierten Defibrillatoren beeinflussen.** Ein Herzschrittmacher kann in den Testmodus geschaltet werden und Unwohlsein verursachen. Ein Defibrillator funktioniert unter Umständen nicht mehr. • Halten Sie als Träger solcher Geräte einen genügenden Abstand zu Magneten ein. • Warnen Sie Träger solcher Geräte vor der Annäherung an Magnete. Dieses Produkt ist kein Spielzeug und darf nicht in die Hände von Kindern gelangen! **⚠VORSICHT** **Vorhersehbare Fehlanwendung!** Dieses Produkt ist **nicht** dafür bestimmt, Personen (einschließlich Kinder) und/oder Tiere zu wiegen. • BESTIMMUNGSGEMÄSSE VERWENDUNG beachten!	• Your safety and the safety of others are very important to us. • We have provided many important safety messages in this assembly and operating manual. • Always read and obey all safety messages. **"DANGER", "WARNING",** or **"CAUTION"**. These words mean: **⚠DANGER** describes a **personal hazard** with a **high degree of risk.** ☐ May result in **death or serious injury.** **⚠WARNING** describes a **personal hazard** with a **medium degree of risk.** ☐ May result in **death or serious injury.** **⚠CAUTION** describes a **personal hazard** with a **low degree of risk.** ☐ May result in **minor or moderate injury.** ***NOTICE*** describes **material damage.** ☐ Has an **effect** on ongoing operation. **⚠WARNING** **Cardiac pacemakers!** **Magnets can influence the function of cardiac pacemakers and implanted defibrillators.** A pacemaker can be switched to test mode and lead to the person feeling unwell. Under certain circumstances, defibrillators may stop working. • If you have either of these devices, please remain an adequate distance away from magnets. • Warn people who may have either of these about the proximity of magnets. This device is not a toy. Keep out of the reach of children. **⚠CAUTION** **Foreseeable misuse!** This product is **not** intended to weigh people (including children) and/or animals. • Please observe the instructions on INTENDED USE!	• Nous attachons une importance cruciale à votre sécurité et à celle d'autrui. • Aussi avons-nous mis à votre disposition, dans cette notice de montage et d'utilisation, un grand nombre de consignes de sécurité des plus utiles. • Veuillez lire et observer toutes les consignes de sécurité ainsi que les avis. **« DANGER », « AVERTISSEMENT »** ou **« ATTENTION »**. Voici la signification de ces termes : **⚠DANGER** signale un **danger pour une personne** comportant **un niveau de risque élevé**. ☐ Peut entraîner **la mort ou une blessure grave.** **⚠AVERTISSEMENT** signale un **danger pour une personne** comportant un niveau de risque moyen. ☐ Peut entraîner **la mort ou une blessure grave.** **⚠ATTENTION** signale un **danger pour une personne** comportant **un niveau de risque faible**. ☐ Peut entraîner **une blessure légère à moyenne.** ***AVIS*** signale un **dommage matériel**. ☐ Une **influence** sur l'exploitation. **⚠AVERTISSEMENT** **Stimulateur cardiaque !** **Les aimants peuvent affecter le fonctionnement des stimulateurs cardiaques et des défibrillateurs implantés.** Un stimulateur cardiaque peut passer en mode de test et provoquer un malaise. Dans certains cas, un défibrillateur ne fonctionne plus. • Si vous portez de tels appareils, observez une distance suffisante par rapport aux aimants. • Mettez les porteurs de tels appareils en garde d'approcher les aimants. Cet appareil n'est pas un jouet et il n'est pas destiné aux enfants ! **⚠ATTENTION** **Utilisation inappropriée prévisible !** Ce produit **n'est pas** destiné à peser les personnes (y compris les enfants) et/ou animaux. • Respecter l'UTILISATION CONFORME !	• Wij hechten veel waarde aan uw veiligheid en die van anderen. • Daarom hebben we in deze montage- en gebruiksaanwijzing veel belangrijke veiligheidsvoorschriften opgenomen. • Wij verzoeken u alle veiligheidsvoorschriften en overige instructies te lezen en op te volgen. **"GEVAAR", "WAARSCHUWING"** of **"VOORZICHTIG"**. Deze woorden betekenen: **⚠GEVAAR** wijst op **gevaar voor personen** met een **hoog risico**. ☐ Heeft de **dood of zware verwondingen** tot gevolg. **⚠WAARSCHUWING** wijst op **gevaar voor personen** met een **gemiddeld risico**. ☐ Heeft de **dood of zware verwondingen**tot gevolg. **⚠VOORZICHTIG** wijst op **gevaar voor personen** met een **laag risico**. ☐ Heeft lichte of **matige verwondingen** tot gevolg. ***LET OP*** **wijst op mogelijke** materiële schade. ☐ Heeft **invloed** op het lopende bedrijf. **⚠WAARSCHUWING** **Pacemakers!** **Magneten kunnen de werking van pacemakers en geïmplanteerde defibrillatoren beïnvloeden.** Een pacemaker kan in de testmodus geschakeld worden en onpasselijkheid veroorzaken. Onder bepaalde omstandigheden functioneert een defibrillator niet meer. • Bewaar als drager van dergelijke afstanden een voldoende afstand ten opzichte van magneten. • Waarschuw drager van dergelijke apparaten voor nadering van magneten. Dit product is geen speelgoed en mag niet in de handen van kinderen terechtkomen! **⚠VOORZICHTIG** **Te voorzien verkeerd gebruik!** Dit product is **niet** bedoeld om personen (met inbegrip van kinderen) en/of dieren te wegen. • GEBRUIK VOLGENS DE VOORSCHRIFTEN in acht nemen!	• Attribuiamo grande importanza alla sicurezza vostra e di chi vi circonda. • Per questo, nelle presenti istruzioni di montaggio e di utilizzo abbiamo raccolto tante importanti avvertenze per la sicurezza. • Vi invitiamo a leggere e osservare tutte le avvertenze e indicazioni fornite. **"PERICOLO", "AVVERTENZA"** o **"ATTENZIONE"**. Detti termini hanno il seguente significato: **⚠PERICOLO** indica un **pericolo per le persone** con un **grado di rischio elevato**. ☐ Può comportare **conseguenze fatali** o **lesioni gravi**. **⚠AVVERTENZA** indica un **pericolo per le persone** con un **grado di rischio medio**. ☐ Può comportare **conseguenze fatali** o **lesioni gravi**. **⚠ATTENZIONE** indica un **pericolo per le persone** con un **grado di rischio esiguo**. ☐ Può comportare una **lesione** di entità lieve o **media**. ***NOTA*** indica un **danno materiale**. ☐ **Influisce** sul funzionamento dell'impianto. **⚠AVVERTENZA** **Pacemaker!** **I magneti possono incidere sul funzionamento di pacemaker e di defibrillatori impiantati.** Nel pacemaker può essere azionata la modalità test e causare malessere. A seconda dei casi è possibile che un defibrillatore smetta di funzionare. • I portatori di tali dispositivi devono mantenere un'adeguata distanza dai magneti. • Avvertire i portatori di tali dispositivi prima che si avvicinino ai magneti. Questo prodotto non è un giocattolo e dev'essere tenuto lontano dalla portata dei bambini! **⚠ATTENZIONE** **Uso improprio prevedibile!** Questo prodotto **non** è predisposto per determinare il peso delle persone (compresi i bambini) e/o animali. • Osservare l'UTILIZZO CONFORME!
	BESTIMMUNGSGEMÄSSE VERWENDUNG	**INTENDED USE**	**UTILISATION CONFORME**	**BEOOGD GEBRUIK**	**IMPIEGO CONFORME ALL'USO PREVISTO**
	Einsatzbereich	**Field of application**	**Domaine d'utilisation**	**Toepassingsgebied**	**Campo di applicazione**
	Senso4s BASIC & Senso4s PLUS				**Senso4s PLUS**
	Ⓐ Ⓑ Ⓒ Ⓓ Ⓔ				Ⓕ
	Ⓐ Camping Ⓑ Caravaning Ⓒ Mobilheime Ⓓ Haushalt Ⓔ Gewerbe	Ⓐ Camping Ⓑ Caravaning Ⓒ Mobile homes Ⓓ Household Ⓔ Business	Ⓐ Camping Ⓑ Caravaning Ⓒ Maisons mobiles Ⓓ Foyers Ⓔ Commerce	Ⓐ Camping Ⓑ Caravaning Ⓒ Campers Ⓓ Huishouden Ⓔ Ambacht, handel en industrie	Ⓐ Camping Ⓑ Caravaning Ⓒ Case mobili Ⓓ Ambiente domestico Ⓔ Esercizi commerciali
	Ⓕ Betrieb während der Fahrt: • nur Senso4s PLUS • nur in Verbindung mit einem dafür geeigneten Gasflaschenhalter (gegen Verdrehen sichern) • der Betrieb während der Fahrt (Bewegung) wird erkannt, angezeigt und der Messwert wird nicht aktualisiert	Ⓕ For operating while driving: • only Senso4s PLUS • only in combination with a suitable gas cylinder holder (secure against rotation) • operation while driving (movement) is detected, displayed and the measured value is not updated	Ⓕ Pour l'utilisation pendant le trajet : • uniquement Senso4s PLUS • uniquement en combinaison avec un support de bouteille de gaz approprié (empêcher la rotation) • le fonctionnement pendant le trajet (mouvement) sera détecté et affiché, et la valeur mesurée n'est pas actualisée	Ⓕ Voor gebruik tijdens het rijden: • alleen Senso4s PLUS • alleen in combinatie met een geschikte gasflessenhouder (beveiliging tegen verdraaien) • het gebruik tijdens de rit (beweging) wordt gedetecteerd en weergegeven en de meetwaarde wordt niet geactualiseerd	Ⓕ Per il funzionamento durante la marcia : • solo Senso4sPLUS • solo in combinazione con un supporto per bombole di gas adatto (sicuro contro le torsioni) • il funzionamento durante la marcia (movimento) viene rilevato, visualizzato e il valore di misurazione non viene attualizzato
	Einbaulage	**Installation position**	**Position de montage**	**Inbouwpositie**	**Posizione di installazione**
	• waagerecht • Senso4s PLUS: eine Schieflage wird erkannt, angezeigt und der der Messwert wird nicht aktualisiert	• horizontal • Senso4sPLUS: the inclination is detected, displayed and the measuring value is not updated	• horizontale • Senso4sPLUS : toute inclinaison sera détectée et affichée, et la valeur mesurée n'est pas actualisée	• horizontaal • Senso4sPLUS: een scheven positie wordt gedetecteerd en weergegeven en de meetwaarde wordt niet geactualiseerd	• orizzontale • Senso4sPLUS: un'inclinazione viene rilevata, visualizzata e il valore di misurazione non viene attualizzato

2	DE	EN	FR	NL	IT
	Betreiberort	**Place of operation**	**Lieu d'exploitation**	**Plaats van toepassing**	**Luogo d'impiego**
	⚠ Nicht in Bereichen installieren in denen die Temperatur 40 °C überschreitet oder –10 °C unterschreitet, Senso4s PLUS: eine Über- bzw. Unterschreitung wird erkannt, angezeigt und der Messwert wird nicht aktualisiert • im sonnengeschützten Außenbereich • im Innenbereich mit Lüftung • im Gasflaschenkasten mit Lüftung **(EX Zone 2)**	⚠ Do not install in areas where the temperature exceeds 40°C or falls below –10°C, Senso4s PLUS: an overrange or underrange is detected, displayed and the measuring value is not updated • in external areas protected against sunlight • in internal areas with ventilation • in gas bottle locker with ventilation **(EX Zone 2)**	⚠ Ne doit pas être installé dans des zones avec une température supérieure à 40 °C ou inférieure à –10 °C, Senso4s PLUS: tout dépassement sera détecté et affiché, et la valeur mesurée n'est pas actualisée • à l'extérieur à l'abri du soleil • à l'intérieur avec la ventilation • dans le compartiment à bouteilles de gaz avec la ventilation **(EX Zone 2)**	⚠ Niet in zones installeren waarin de temperatuur 40 °C overschrijdt of onder –10 °C zakt, Senso4s PLUS: een overschrijding of te lage waarde wordt gedetecteerd en weergegeven en de meetwaarde wordt niet geactualiseerd • buiten, beschermd tegen de zon • binnen met ventilatie • in de gasflessenkast met ventilatie **(EX Zone 2)**	⚠ Non installare in aree in cui la temperatura è superiore a 40 °C oppure inferiore a –10 °C, Senso4s PLUS: un supera-mento verso l'alto e/o verso il basso viene rilevato, visualizzato e il valore di misurazione non viene attualizzato • in ambienti esterni al riparo dai raggi solari • in ambienti interni con aerazione • in vano bombole gas con aerazione **(EX Zone 2)**
	Einbauort	**Installation location**	**Lieu d'installation**	**Inbouwlocatie**	**Luogo d'installazione**
	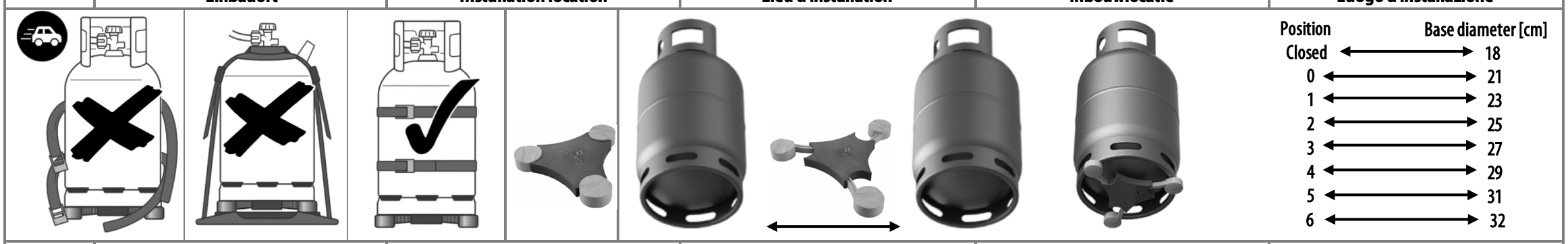				
	• zum Unterbau an einen Gasflaschenboden • Durchmesser Gasflaschenboden bis maximal 32 cm • Gasflasche bis 45 kg Gesamtgewicht (Leergewicht + Füllgewicht) **HINWEIS** Für eine fehlerfreie Messung muss die Gasflasche mit dem Füllstandsmesser Senso4s waagerecht auf einem festen, ebenen, stabilen und trockenen Untergrund windgeschützt stehen. **⚠VORSICHT Verletzungsgefahr durch das Heben von schweren Gasflaschen!** Das Heben von schweren Lasten kann zu Verletzungen führen. • Heben Sie die schwere Gasflasche niemals allein an.	• to be placed under a gas cylinder base • gas cylinder base diameter up to max. 32cm • gas cylinder up to 45kg total weight (tare weight + filling weight) **NOTICE** For an accurate measurement, the gas cylinder must be placed horizontally with the Senso4s level gauge on solid, level, stable and dry ground and be protected from wind. **⚠CAUTION** **Danger of injury from lifting heavy gas cylinders!** Lifting heavy loads can lead to injuries. • Never lift heavy gas cylinders alone.	• positionnement au-dessous du fond d'une bouteille de gaz • diamètre du fond de bouteille de gaz jusqu'à 32 cm au maximum • bouteille de gaz jusqu'à 45 kg de poids total (poids à vide plus le poids de remplissage) **AVIS** Pour qu'un mesurage correct soit assuré, la bouteille de gaz avec l'indicateur de niveau Senso4s doit être posée horizontalement sur un support solide, plane, stable et sec à l'abri du vent. **⚠ATTENTION Risque de blessure dû au soulèvement de bouteilles de gaz lourdes !** Le soulèvement d'objets lourds peut causer des blessures. • Ne soulevez jamais les bouteilles de gaz lourdes seul.	• als onderbouw op een gasflesbodem • diameter gasflesbodem tot maximaal 32 cm • gasfles tot een totaal gewicht van 45 kg (tarragewicht + vulgewicht) **LET OP** Voor een feilloze meting moet de gasfles met de vulniveaumeter Senso4s horizontaal op een vaste, effen, stabiele en droge ondergrond staan, beschut tegen de wind. **⚠VOORZICHTIG Gevaar voor letsels door het heffen van zware gasflessen!** Het heffen van zware lasten kan tot letsels leiden. • Hef zware gasflessen nooit alleen op.	• come sottofondo alla base della bombola del gas • diametro della base della bombola del gas fino a massimo 32 cm • bombola del gas con peso complessivo fino a 45 kg (peso di tara + peso di riempimento) **NOTA** Per una misurazione corretta, posizionare la bombola del gas con l'indicatore del livello di riempimento Senso4s in posizione orizzontale su una superficie rigida, piana, stabile e asciutta. **⚠ATTENZIONE Pericolo di lesioni per il sollevamento di bombole del gas pesanti!** Il sollevamento di carichi pesanti può causare lesioni. • Non sollevare mai da soli le bombole del gas pesanti.
	NICHT BESTIMMUNGSGEMÄSSE VERWENDUNG	**INAPPROPRIATE USE**	**UTILISATION NON CONFORME À LA DESTINATION DU PRODUIT**	**GEBRUIK DAT NIET VOLGENS DE VOORSCHRIFTEN IS**	**USO NON CONFORME A QUELLO PREVISTO**
	Jede Verwendung, die über die bestimmungsgemäße Verwendung hinausgeht z. B.: • Änderungen am Produkt oder an einem Teil des Produktes • Verwendung auf weichem oder schiefem oder sonstigen ungeeignetem Untergrund • Einbau unter Gasflaschen mit > 45 kg Gesamtgewicht (Leergewicht + Füllgewicht) • Einbau an Gasflaschenböden mit Durchmesser <18 cm oder > 32 cm • Betrieb in Gasflaschenkästen auf Booten • Entnahme aus liegenden Gasflaschen • Verwendung bei Umgebungstemperaturen abweichend von: siehe TECHNISCHE DATEN • Bestimmung des Körpergewichtes von Personen und/ oder Tieren • Verwendung für gewerblich oder häuslich genutzte Mehrflaschenanlagen (EX-Zone 0 & 1) • Senso4s BASIC: Betrieb / Messung während der Fahrt	All uses exceeding the concept of intended use: e. g. • changes to the product or parts of the product • use on soft or sloping or otherwise unsuitable ground • installation under gas cylinders with > 45kg total weight (tare + filling weight) • installation with gas cylinder bases with a diameter of <18cm or > 32cm • operation in gas cylinder cases on boats • withdrawal from horizontal gas cylinders • use at ambient temperature varying from: see TECHNICAL DATA • use to determine the weight of people and/or animals • use for commercial or home multiple cylinder systems (EX-Zone 0 & 1) • Senso4s BASIC: operating / measurement while driving	Toute utilisation dépassant le cadre de l'utilisation conforme à la destination du produit p. ex : • modifications effectuées sur le produit ou sur une partie du produit • utilisation sur un support mou ou oblique ou sur autre support inadapté • montage au-dessous de bouteilles de gaz de poids total > 45 kg (poids à vide + poids de remplissage) • montage au-dessous des fonds de bouteilles de gaz avec un diamètre de <18 ou de > 32 cm • fonctionnement dans les coffres à bouteille de gaz sur les bateaux • soutirage de bouteilles à gaz horizontales • utilisation en présence de températures ambiantes différentes : voir les DONNÉES TECHNIQUES • utilisation pour déterminer le poids corporel des personnes et/ou animaux • utilisation dans des installations à bouteilles multiples à usage commercial ou domestique (EX-Zone 0 & 1) • Senso4s BASIC: fonctionnement /mesurage pendant le trajet	Ieder gebruik dat niet aan het gebruik volgens de voorschriften voldoetbijv.: • wijziging van het product of een deel van het product • gebruik op een zachte, scheve of anderszins ongeschikte ondergrond • inbouw onder gasfles met > 45 kg totaal gewicht (tarragewicht + vulgewicht) • inbouw op gasflesbodems met diameter <18 cm of > 32 cm • gebruik in gasfleskasten op boten • uitname uit neerliggende gasflessen • gebruik bij omgevingstemperaturen afwijkend van: zie TECHNISCHE GEGEVENS • gebruik om het lichaamsgewicht van personen en/of dieren te bepalen • toepassing voor commercieel of huiselijk gebezigde installaties met meerdere flessen (EX-Zone 0 & 1) • Senso4s BASIC: gebruik / meting tijdens de rit	Ogni uso diverso da quello previsto ad es: • modifiche del prodotto o di sue parti • utilizzo su superfici morbide o inclinate o in altro modo inadeguate • montaggio sotto bombole del gas con peso complessivo > 45 kg (peso di tara + peso di riempimento) • montaggio sulle basi delle bombole del gas con diametro < 18 cm o > 32 cm • funzionamento nei contenitori per bombola del gas su barche • prelievo da bombole del gas coricate • utilizzo a temperatura ambiente salvo: vedere DATI TECNICI • utilizzo per determinare il peso corporeo di persone e/o animali • utilizzo per impianti a più bombole commerciali o domestici (EX-Zone 0 & 1) • Senso4s BASIC: uso / misurazione durante la marcia
	VORTEILE UND AUSSTATTUNG	**ADVANTAGES AND EQUIPMENT**	**AVANTAGES ET ÉQUIPEMENT**	**VOORDELEN EN UITRUSTING**	**VANTAGGI E DOTAZIONI**
4.0 87 %	• für alle gängigen Gasflaschen • Verwaltung von mehreren Gasflaschen in unterschiedlichen Größen • einfache Installation • Verbindung via Bluetooth zwischen Senso4s und dem Smartphone / Tablet • Menüsprache der App in Deutsch, Englisch und weiteren Sprachen • Erfassung der Parameter Leer- und Füllgewicht der jeweiligen Gasflasche • bereits ab der zweiten Messung ermittelt die App eine Langzeitprognose des Gasverbrauchs • Batteriezustandsanzeige des Füllstandsmessers in der App Unter der Adresse www.senso4s.com finden Sie den Download-Link zur App Senso4s. Die App ist im App Store und im Google Play Store erhältlich. Auf Android-Geräten sollte mindestens die Version **Android 5.1 oder neuer**, auf iOS-Geräten mindestens **iOS 8.2 oder neuer** installiert sein. Die Senso4s App bietet die folgenden Funktionen: • Überwachung in Echtzeit (Füllstand), Der Senso4s erkennt keine Füllstandsänderungen, die geringer sind als 200 g. Erst ab einer Gasentnahme von 200 g oder mehr wird ein neuer Füllstand angezeigt. • Verbrauchshistorie, • Verbrauchsprognose, • Statistiken, • automatische Benachrichtigungen, • benutzerfreundlicher Setup-Assistent, • Batteriestandsanzeige des Senso4s.	• for all conventional gas cylinders • administration of several gas cylinders of different sizes • simple installation • Bluetooth connection between Senso4s and the smartphone / tablet • app menu language in German, English and other languages • recording the parameters for the tare and filling weight of the respective gas cylinder • the app will determine a long-term forecast of the gas consumption from as early as the second measurement • battery status display of the level gauge in the app You can find the download link for the Senso4s app at www.senso4s.com. The app is available in the App Store and in the Google Play Store. Moreover, Android devices should run at least **Android 5.1 or newer**, iOS devices should run at least **iOS version 8.2 or newer**. Senso4s app provides the following features: • real time monitoring (filling level), Senso4s device does not store gas level changes lower than 200g; therefore, points on the graph indicate changes larger than or equal to 200g only. • consumption history, • consumption forecast, • statistics, • automatic notifications, • user-friendly setup wizard, • Senso4s battery status.	• pour toutes les bouteilles de gaz usuelles • gestion de plusieurs bouteilles à gaz de tailles différentes • installation simple • connexion via Bluetooth entre Senso4s et le smartphone / tablette • langue de menu de l'app en allemand, anglais et dans d'autres langues • saisie des paramètres « poids à vide » et « poids de remplissage) » de la bouteille de gaz respective • déjà à partir du deuxième mesurage, l'application détermine un pronostic à long terme de la consommation de gaz • témoin de charge de la batterie de l'indicateur de niveau dans l'application Sur www.senso4s.com, vous trouverez le lien vers le téléchargement de l'application Senso4s, ou dans l'App Store ou dans Google Play Store. Sur des appareils Android, installer au minimum la version **Android 5.1 ou toute version supérieure,** et sur les appareils iOS, installer au minimum la version **iOS 8.2 ou toute version supérieure.** L'application Senso4s offre les fonctions suivantes : • surveillance en temps réel (niveau), Le Senso4s ne détecte pas les changement de niveau inférieurs à 200 g. Par conséquent, un nouveau point n'est créé dans la courbe caractéristique que si le changement est de 200 g ou plus. • déroulement de consommation, • pronostic de consommation, • statistiques, • notifications automatiques, • assistant d'installation convivial, • témoin de charge du Senso4s.	• voor alle gangbare gasflessen • beheer van meerdere gasflessen van verschillende grootte • eenvoudige installatie • verbinding via bluetooth tussen Senso4s en de smartphone / tablet • menutaal van de app in het Duits, Engels en andere talen • registratie van de parameters tarra- en vulgewicht van de desbetreffende gasfles • reeds vanaf de tweede meting stelt de app een langetermijnprognose van het verbruik op • weergave van het batterijpeil van de vulniveaumeter in de app Op het adres www.senso4s.com vindt u de downloadlink naar de app Senso4s of in de App Store of in de Google Play Store. Op Android-toestellen dient ten minste de versie **Android 5.1 of nieuwer** geïnstalleerd te zijn, op iOS-toestellen ten minste **iOS 8.2 of nieuwer**. De Senso4s app biedt de volgende functies: • bewaking in real time (vulniveau), De Senso4s herkent geen niveauveranderingen van minder dan 200 g. Daarom wordt alleen een nieuw punt in de karakteristieke curve aangelegd indien de verandering 200 g of meer bedraagt. • verbruiksverloop, • verbruiksprognose, • statistieken, • automatische mededelingen, • gebruiksvriendelijke set-upassistent, • batterijstandindicatie van de Senso4s.	• per tutte le bombole del gas in commercio • gestione di più bombole del gas di diverse dimensioni • installazione semplice • connessione Bluetooth tra Senso4s e lo smartphone / tablet • lingua del menu dell'app in tedesco, in inglese e in altre lingue • rilevazione dei parametri peso di tara e peso di riempimento per ciascuna bombola del gas • fin dalla seconda misurazione, l'app rileva una previsione a lungo termine del consumo • indicatore del livello della batteria dell'indicatore del livello di riempimento nell'app Il link di download dell'app Senso4s è disponibile all'indirizzo www.senso4s.com o nell'App Store o nel Google Play Store. Sui dispositivi Android dovrebbe essere installata almeno la versione **Android 5.1 o una versione più recente**, sui dispositivi iOS almeno **la versione iOS 8.2 o una versione più recente.** L'app Senso4s offre le seguenti funzioni: • monitoraggio in tempo reale (livello di riempimento), Il Senso4s non riconosce alcuni cambiamenti del livello di riempimento meno di 200 g. Pertanto, solo si produce un punto nuovo nella curva caratteristica se il cambiamento é pari o superiore a 200 g. • cronologia di consumo, • previsione di consumo, • statistiche, • notifiche automatiche, • pratica guida di installazione, • visualizzazione dello stato della batteria del Senso4s.
	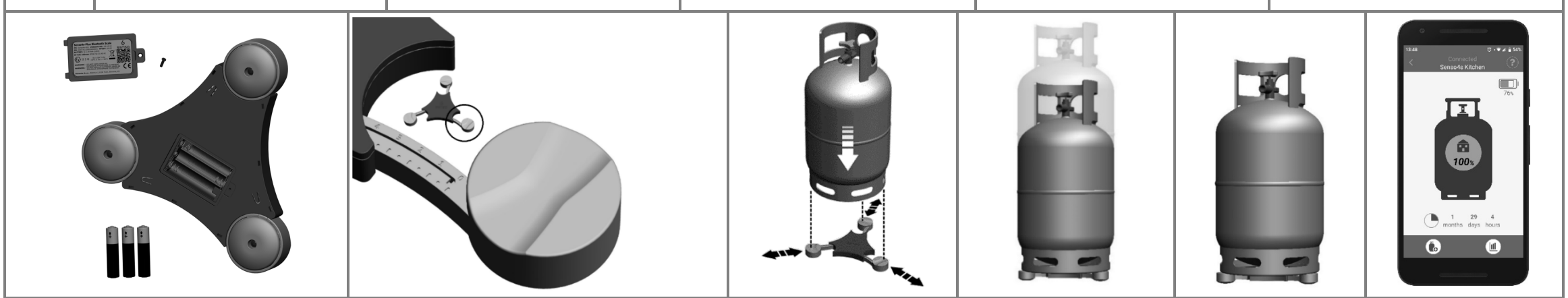				
	MONTAGE	**ASSEMBLY**	**MONTAGE**	**MONTAGE**	**MONTAGGIO**
	Vor der Montage ist das Produkt auf Transportschäden und Vollständigkeit zu prüfen.	Before assembly, check that the product is complete and has not suffered any damage during transport.	Avant le montage, vérifier si le produit fourni a été livré dans son intégralité et s'il présente avaries de transport.	Controleer het product voor montage op transportschade en volledigheid.	Prima del montaggio, verificare che il prodotto non presenti danni dovuti al trasporto e sia completo.

DE

Umgang mit Batterien

⚠ Zur Stromversorgung des Produkts **keine Li-Ion-Batterien oder wiederaufladbare Batterien** verwenden! Achten Sie außerdem darauf, dass die Batterien nicht beschädigt werden. Für die längste Betriebsdauer sollten immer neue Batterien desselben Typs und derselben Marke verwendet werden.

⚠ Batteriefach **nicht öffnen**, wenn eine explosionsfähige Atmosphäre vorhanden ist!

⚠VORSICHT

- Batterien nicht aufladen!
- Batterien nicht gewaltsam öffnen!
- Polarität (+/–) der Batterien beachten!
- Batterien nicht kurzschließen!
- Batterien keiner großen Wärme, wie z. B. Sonneneinstrahlung, Feuer etc. aussetzen.

1. Batteriefach auf der Unterseite aufschrauben, neue Batterien (3 Batterien Typ AAA 1,5 V, nicht im Lieferumfang enthalten) unter Beachtung der Polarität „+“ und „–“ in den Füllstandsmesser einlegen.
2. Batteriefach wieder verschließen.

BEDIENUNG

Bedienen der Standfüße

⚠WARNUNG

Herzschrittmacher!
Magnete können die Funktion von Herzschrittmachern und implantierten Defibrillatoren beeinflussen.
Ein Herzschrittmacher kann in den Testmodus geschaltet werden und Unwohlsein verursachen.
Ein Defibrillator funktioniert unter Umständen nicht mehr.

- Halten Sie als Träger solcher Geräte einen genügenden Abstand zu Magneten ein.
- Warnen Sie Träger solcher Geräte vor der Annäherung an Magnete.

⚠VORSICHT **Verletzung der Finger / Hand beim Einschieben der Standfüße!**
Kann zum Einklemmen der Finger / Hand zwischen dem beweglichen und festen Teil des Produktes führen.

- Langsam einschieben.

In die einstellbaren Standfüße des Senso4s sind Magnete eingearbeitet, die jedoch nur mit Stahlflaschen funktionieren, bei Kunststoff- oder Aluminiumflaschen sind die Magnete wirkungslos. Für ein möglichst genaues Messergebnis das Produkt nicht auf einer weichen oder schiefen Oberfläche wie z. B. Teppich, Sand, Erde etc. platzieren.

- Das Produkt auf eine trockene, harte, ebene, waagerechte Fläche stellen.
- Vor dem Wiegen sollte das Zubehör (Druckregler, Ventile, Schlauchleitungen usw.) an der Gasflasche montiert sein, bevor die Gasflasche oder eine neue Gasflasche auf das Produkt gestellt wird.

INBETRIEBNAHME

- App (für Android oder iOS) auf Smartphone oder Tablet herunterladen (einmalig bei Erstinstallation),
- Bluetooth einschalten und App starten,
- Verbindung via Bluetooth zwischen App und Senso4s herstellen (0,5 m Distanz einmalig bei Erstinstallation),
- Setup-Assistenten starten,
- Parameter wie Leer- und Füllgewicht eingeben,
- Gasflasche mit montiertem Zubehör (Druckregler, Ventile, Schlauchleitungen usw.) auf die einstellbaren, magnetischen Standfüße des Senso4s platzieren,
- gemessene Werte in der App ablesen,
- App zeigt den aktuellen Füllstand in Volumenprozent mit einer Messgenauigkeit von ± 1 % an,
- Bluetooth Signalreichweite 20 m nach Erstinstallation.

ⓘ Um die Messergebnisse nicht zu verfälschen, empfehlen wir eine möglichst genaue Eingabe der Parameter (Leer- und Füllgewicht) sowie die jeweilige Gasflasche immer mit dem gleichen Zubehör zu wiegen.

- Beim Aufsetzen der Gasflasche auf diesem Produkt ist darauf zu achten, dass die Flasche nicht aus der Höhe fallen gelassen wird. Gasflasche vorsichtig aufsetzen.

Um das Produkt am Gasflaschenboden zu positionieren, kann die Gasflasche leicht angekippt werden. Abschließend die Gasflasche wieder in senkrechte Position bringen.

ⓘ Bei laufender Messung (Wiegung) keinen Fremdkörper auf die Gasflasche legen oder die Gasflasche bewegen, da dies zu ungenauen Messergebnissen führt.

Gasflaschenwechsel

☐ Setup-Assistent neu starten und Parameter wie Leer- und Füllgewicht neu eingeben (falls nötig).

HINWEIS

Die Gasflasche muss während der Entnahme aufrecht stehen.

- Gasentnahme ausschließlich aus der gasförmigen Phase.
- Gasflasche muss gegen Umfallen gesichert sein.
- Gasflasche vor Überhitzung durch Strahlungs- und Heizungswärme schützen.
- Installationsvorschriften der entsprechenden Länder beachten!

⚠WARNUNG

Elektrostatische Entladung!
Elektrostatische Aufladung entsteht durch Reibung. Elektrostatische Entladung vermeiden.

- Gerät nicht mit trockenem Tuch im Gasflaschenkasten reinigen. Zum Reinigen aus dem Flaschenkasten herausnehmen.
- Gasflasche auf dem Senso4s im Gasflaschenkasten fixieren.
- Teppichähnliche Untergründe vermeiden.

EN

Handling batteries

⚠ **Do not use Li-Ion batteries or rechargeable batteries** to supply the product with power!
Also make sure that batteries are not damaged in any way.
For the longest battery life, always use new batteries of the same type and brand.

⚠ **Do not open** the battery compartment when an explosive atmosphere is present!

⚠CAUTION

- Do not charge the batteries!
- Do not open the batteries with force!
- Observe the polarity (+/–) of the batteries!
- Do not short-circuit the batteries!
- Do not expose the batteries to high levels of heat, such as direct sunlight, fire, etc.

1. Unscrew the battery compartment on the underside, insert new batteries (3 batteries type AAA 1.5V, not included) into the level gauge while observing the polarity “+” and “–”.
2. Close the battery compartment again.

OPERATION

Operating the feet

⚠WARNING

Cardiac pacemakers!
Magnets can influence the function of cardiac pacemakers and implanted defibrillators.
A pacemaker can be switched to test mode and lead to the person feeling unwell.
Under certain circumstances, defibrillators may stop working.

- If you have either of these devices, please remain an adequate distance away from magnets.
- Warn people who may have either of these about the proximity of magnets.

⚠CAUTION

Injuring your finger / hand when pushing in the feet!
Can lead to fingers / hands becoming trapped between the moving and fixed parts of the product.

- Push in slowly!

Magnets are integrated into the adjustable feet of the Senso4s, but they only work with steel bottles. With plastic or aluminium bottles, the magnets are ineffective. To achieve the rated weighing accuracy, please do not place the product on soft surface such a carpet or rug, sand, soil etc.

- Please place the product on a hard, flat horizontal surface.
- Before weighing, the accessories should be fitted (regulators, valves, hose lines and tubing, etc.) on a gas cylinder prior placing a gas cylinder or a new gas cylinder on this product.

START-UP

- Download the app (for Android or iOS) on your smartphone or tablet (once during initial installation),
- switch on Bluetooth and open the app,
- connect the app and Senso4s via Bluetooth (0.5m distance once during initial installation),
- start the setup wizard,
- enter the parameters such as tare and filling weight,
- place the gas cylinder with mounted accessories (regulators, valves, hose lines and tubing, etc.) on the adjustable, magnetic feet of the Senso4s,
- read measured values in the app,
- the app displays the current filling level with a measuring accuracy of ± 1%,
- Bluetooth signal range 20m after initial installation.

ⓘ In order to keep the measuring results accurate, we recommend being as precise as possible when entering the parameters (tare and filling weight) as well as always weighing the gas cylinder with the same accessories.

- When placing the gas cylinder on this product, please do not drop the cylinder from a height. Place the gas cylinder cautiously.

Try to lean gas cylinder in one direction, then mount product on the gas cylinder base and finally lean cylinder back in a vertical position.

ⓘ When there is measurement in progress do not place any foreign object on top of the gas cylinder, since this will yield inaccurate readings. Even do not shake or kick gas cylinder.

Cylinder replacement

☐ Re-start the setup wizard and re-enter (if necessary) the parameters such as tare and filling weight.

NOTICE

The LPG cylinder must be upright when gas is being withdrawn.

- Gas is withdrawn only from the gaseous phase.
- The gas cylinder must be secured so that it cannot topple over.
- Protect gas cylinders against radiant heat or heat from heating appliances.
- Observe the installation regulations in the respective countries.

⚠WARNING

Electrostatic discharge!
Electrostatic charging is caused by friction.
Avoid electrostatic discharge.

- Do not clean the unit with a dry cloth in the gas bottle locker. Remove from the bottle locker for cleaning.
- Fix the gas cylinder on the Senso4s in the gas bottle locker.
- Avoid carpet-like surfaces.

FR

Manipulation des batteries

⚠ **Ne pas utiliser de batteries Li-Ion ou rechargeables** pour l'alimentation électrique du produit ! Par ailleurs, veiller à ce que les piles ne soient pas endommagées. Afin de garantir la durée de fonctionnement maximale du produit, toujours utiliser des piles neuves du même type et de la même marque.

⚠ **Ne pas ouvrir** le compartiment des batteries en présence d'une atmosphère explosible !

⚠ATTENTION

- Ne pas recharger les batteries !
- Ne pas ouvrir les batteries avec violence !
- Respecter la polarité (+/–) des batteries !
- Ne pas court-circuiter les batteries !
- Ne pas exposer les batteries à la chaleur, comme p. ex., le rayonnement solaire, feu, etc.

1. Visser le compartiment des batteries sur la face inférieure, introduire les batteries neuves (3 batteries de type AAA 1,5 V, non fournies) dans l’indicateur de niveau en respectant la polarité « + » et « – ».
2. Refermer le compartiment des batteries.

COMMANDE

Utilisation des pieds d'appui

⚠AVERTISSEMENT

Stimulateur cardiaque !
Les aimants peuvent affecter le fonctionnement des stimulateurs cardiaques et des défibrillateurs implantés.
Un stimulateur cardiaque peut passer en mode de test et provoquer un malaise.
Dans certains cas, un défibrillateur ne fonctionne plus.

- Si vous portez de tels appareils, observez une distance suffisante par rapport aux aimants.
- Mettez les porteurs de tels appareils en garde d'approcher les aimants.

⚠ATTENTION **Blessure aux doigts / à la main lors de l'insertion des pieds !**
Peut entraîner le pincement des doigts / de la main entre les pièces mobile et fixe du produit.

- Insérer lentement !

Des aimants sont intégrés dans les pieds d'appui réglables du Senso4s, qui ne fonctionnent qu'avec les bouteilles en acier et qui restent sans effet avec les bouteilles en plastique et en aluminium. Pour obtenir un résultat de mesurage le plus exact possible, ne pas poser le produit sur une surface oblique, comme p. ex., le tapis, le sable, la terre, etc.

- Poser le produit sur une surface sèche, dure, plane et horizontale.
- Avant le pesage, les accessoires (détendeur de pression, vannes, tuyaux flexibles, etc.) devraient être toujours montés sur une bouteille de gaz, avant qu'une bouteille de gaz ou une nouvelle bouteille de gaz soit posée sur le produit.

MISE EN SERVICE

- Télécharger l'application (pour Android ou iOS) sur le smartphone ou la tablette (une fois lors de l'installation initiale),
- activer Bluetooth et ouvrez l'application,
- établir la connexion entre l'application et Senso4s via Bluetooth (à 0,5 m de distance, une fois lors de l'installation initiale),
- lancer l'assistant de configuration,
- entrer les paramètres comme le poids à vide et le poids de remplissage,
- poser la bouteille de gaz avec accessoires montés (détendeur de pression, vannes, tuyaux flexibles, etc.) sur les pieds d'appui magnétiques télescopiques de Senso4s,
- lire les valeurs mesuréesdans l'application,
- l'app affiche le niveau de remplissage actuel en % par volume avec une précision de mesure de ± 1 %.
- porté du signal de Bluetooth 20 m après l'installation initiale.

ⓘ Pour ne pas fausser les résultats de mesurage, nous recommandons d'entrer les paramètres (poids à vide et poids de remplissage) le plus exacte possible et de peser chaque bouteille de gaz toujours avec les mêmes accessoires.

- Lors du placement de la bouteille de gaz sur ce produit, veiller à ce que la bouteille ne chute pas du haut. Placez précautionneusement la bouteille de gaz sur le dessus.

Pour positionner le produit au fond de la bouteille, la bouteille de gaz peut être légèrement basculée. Ensuite, remettre la bouteille de gaz en position verticale. ⓘ Pendant le mesurage (pesage), ne pas poser de corps étrangers sur la bouteille de gaz et ne pas bouger la bouteille de gaz afin de ne pas fausser les résultats de mesure.

Changement des bouteilles de gaz

☐ Relancer l'assistant d'installation et entrer de nouveaux les paramètres comme le poids à vide et le poids de remplissage (si nécessaire).

AVIS

La bouteille de gaz liquéfié doit être en position verticale pendant le soutirage.

- Le soutirage doit s’effectuer uniquement lorsque le gaz est à l’état liquide.
- La bouteille de gaz doit être sécurisée contre les risques de chute.
- Protéger la bouteille de gaz contre une éventuelle surchauffe due à des sources de chaleur telles que rayonnement et chauffage.
- Respecter les prescriptions d’installation.

⚠AVERTISSEMENT

Décharge électrostatique !
Une charge électrostatique survient sous l'effet de la friction. Éviter toute décharge électrostatique.

- Ne pas nettoyer l'appareil dans le compartiment à bouteilles de gaz avec un chiffon sec. Retirer l'appareil du compartiment à bouteilles pour le nettoyer.
- Fixer la bouteille de gaz sur le Senso4s dans le compartiment à bouteilles de gaz.
- Éviter les supports similaires à des tapis.

NL

Omgang met batterijen

⚠ Voor de stroomvoorziening van het product **geen Li-Ion-batterijen of herlaadbare batterijen gebruiken**! Let er tevens op dat de batterijen niet beschadigd worden. Voor de langste bedrijfsduur dienen steeds nieuwe batterijen van hetzelfde type en hetzelfde merk gebruikt worden.

⚠ Batterijvak **niet openen** in een explosieve atmosfeer!

⚠VOORZICHTIG

- Batterijen niet opladen!
- Batterijen niet met geweld openen!
- Polariteit (+/–) van de batterijen in acht nemen!
- Batterijen niet kortsluiten!
- Batterijen niet aan grote hitte blootstellen, zoals bv. zonnestralen, vuur enz.

1. Batterijvak aan de onderkant open schroeven, nieuwe batterijen (3 batterijen type AAA 1,5 V, niet in de leveringsomvang inbegrepen) met inachtneming van de polariteit ‘+’ en ‘–’ in de vulniveaumeter plaatsen. 2. Batterijvak weer sluiten.

BEDIENING

Bedienen van de standpootjes

⚠WAARSCHUWING

Pacemakers!
Magneten kunnen de werking van pacemakers en geïmplanteerde defibrillatoren beïnvloeden.
Een pacemaker kan in de testmodus geschakeld worden en onpasselijkheid veroorzaken.
Onder bepaalde omstandigheden functioneert een defibrillator niet meer.

- Bewaar als drager van dergelijke afstanden een voldoende afstand ten opzichte van magneten.
- Waarschuw drager van dergelijke apparaten voor nadering van magneten.

⚠VOORZICHTIG

Letsels aan de vingers / hand bij het induwen van de standpootjes!
Kan tot het inklemmen van vingers / de hand tussen het beweeglijke en vaste deel van het product leiden.

- Standpootjes voorzichtig induwen of uittrekken!

In de instelbare standpootjes van de Senso4s zijn magneten verwerkt, die echter enkel bij stalen flessen functioneren; bij flessen uit kunststof of aluminium zijn de magneten zonder effect. Voor een zo nauwkeurig mogelijk meetresultaat het product niet op een zacht of scheef oppervlak plaatsen, zoals bv. tapijt, zand, aarde enz.

- Het product op een droog, hard, effen, horizontaal vlak zetten.
- Vóór het wegen dienen steeds toebehoren (drukregelaars, ventielen, slangleidingen enz.) aan een gasfles gemonteerd te zijn, vooraleer een gasfles of een nieuwe gasfles op het product wordt gezet.

INBEDRIJFSTELLING

- App (voor Android of iOS) op smartphone of tablet downloaden (eenmalig bij de eerste installatie),
- bluetooth inschakelen en open de app,
- verbinding via bluetooth tussen app en Senso4s tot stand brengen (0,5 m afstand eenmalig bij de eerste installatie),
- start de installatiewizard,
- parameters als tarra- en vulgewicht invoeren,
- gasfles met met gemonteerde toebehoren (drukregelaars, ventielen, slangleidingen enz.) op de instelbare, magnetische standpootjes van de vulniveaumeter Senso4s plaatsen,
- lees de meetwaarden in de app
- app toont het actuele vulniveau in volumeprocent met een meetnauwkeurigheid van ± 1 %,
- reikwijdte van bluetooth-signaal 20 m na eerste installatie.

ⓘ Teneinde de meetresultaten niet te vervalsen, adviseren wij een zo precies mogelijke invoer van de parameters (tarra- en vulgewicht) alsook dat de desbetreffende gasfles steeds met hetzelfde toebehoren gewogen wordt.

- Bij het plaatsen van de gasfles op dit product moet erop gelet worden, dat de fles niet vanuit de hoogte valt. Plaats de gasfles voorzichtig bovenop.

Om het product aan de gasflesbodem te positioneren kan de gasfles lichtelijk gekanteld worden. Ten slotte de gasfles weer in verticale positie brengen.

ⓘ Bij een lopende meting (weging) geen vreemde lichamen op de gasfles leggen en de gasfles niet bewegen, daar dit tot onnauwkeurige meetresultaten leidt.

Vervanging van de gasfles

☐ Start de installatiewizard opnieuw en parameters als tarra- en vulgewicht (indien nodig) opnieuw invoeren.

LET OP

De gasfles moet tijdens het gebruik rechtop staan.

- Gas mag enkel afgetapt worden als het zich in de gasvormige toestand bevindt.
- Voorkom dat de gasfles kan omvallen.
- Bescherm de gasfles tegen oververhitting door zonlicht en warmtebronnen.
- Neem de installatievoorschriften van het betreffende land in acht!

⚠WAARSCHUWING

Elektrostatische ontlading!
Elektrostatische opleiding ontstaat door wrijving. Elektrostatische ontlading voorkomen.

- Apparaat niet met een droge doek in de gasflessenkast reinigen. Voor de reiniging uit de flessenkast nemen.
- Gasfles op de Senso4s in de gasflessenkast vastzetten.
- Tapijtachtige ondergronden voorkomen.

IT

Gestione delle batterie

⚠ Per l’alimentazione elettrica del prodotto **non utilizzare batterie al Li-Ion o batterie ricaricabili!** Fare inoltre attenzione affinché le batterie non vengano danneggiate. Per ottenere la durata di esercizio massima, si dovrebbero utilizzare sempre batterie nuove dello stesso tipo e della stessa marca.

⚠ In caso di atmosfera esplosiva, **non aprire** l’alloggiamento delle batterie!

⚠ATTENZIONE

- Non caricare le batterie!
- Non aprire le batterie con la forza!
- Fare attenzione ai poli (+/–) delle batterie!
- Non cortocircuitare le batterie!
- Non esporre le batterie a fonti di calore elevate, come ad es. ai raggi solari, al fuoco ecc.

1. Svitare l’alloggiamento per le batterie dal lato inferiore, inserire nell’indicatore del livello di riempimento le nuove batterie (3 batterie tipo AAA 1,5 V, non comprese nella fornitura) prestando attenzione ai poli “+” e “–”.
2. Richiudere l’alloggiamento delle batterie.

UTILIZZO

Gestione dei supporti

⚠AVVERTENZA

Pacemaker!
I magneti possono incidere sul funzionamento di pacemaker e di defibrillatori impiantati.
Nel pacemaker può essere azionata la modalità test e causare malessere.
A seconda dei casi è possibile che un defibrillatore smetta di funzionare.

- I portatori di tali dispositivi devono mantenere un’adeguata distanza dai magneti.
- Avvertire i portatori di tali dispositivi prima che si avvicinino ai magneti.

⚠ATTENZIONE

Lesioni alle dita / mano quando si inseriscono i supporti!
Le dita / le mani possono restare incastrate tra le parti mobili e fisse del prodotto.

- Inserire lentamente!

Nei supporti regolabili del Senso4s sono inseriti dei magneti che tuttavia funzionano soltanto con bombole in acciaio, per le bombole in plastica o in alluminio i magneti non hanno alcuna efficacia. Per ottenere un risultato di misurazione il più possibile esatto, non posizionare il prodotto su una superficie morbida o inclinata come ad es. tappeti, sabbia, terra ecc.

- Posizionare il prodotto su una superficie asciutta, dura, piana, orizzontale.
- Prima della pesatura, gli accessori (regolatore di pressione, valvole, tubi flessibili ecc) devono sempre essere montati su una bombola del gas prima di posizionare una bombola del gas o una nuova bombola del gas sul prodotto.

MESSA IN SERVIZIO

- Scaricare l’app (per Android o iOS) su smartphone o tablet (una sola volta durante la prima installazione),
- accendere il Bluetooth e aprire l'applicazione,
- creare una connessione Bluetooth tra l’app e Senso4s (distanza di 0,5 m una sola volta durante la prima installazione),
- avviare l'installazione guidata,
- inserire i parametri come tara e peso di riempimento),
- posizionare la bombola del gas con accessori montati (regolatore di pressione, valvole, tubi flessibili ecc) sui supporti magnetici regolabili dell’indicatore del livello di riempimento Senso4s,
- leggere i valori misurati nell’app,
- l’app mostra il livello di riempimento attuale come percentuale di volume con una precisione di misurazione di ± 1 %,
- portata del segnale Bluetooth 20 m dopo la prima installazione.

ⓘ Per non alterare i risultati misurati si raccomanda di inserire nel modo più preciso possibile i parametri (tara e peso di riempimento) così come di pesare sempre la rispettiva bombola del gas con gli stessi accessori.

- Quando si pone la bombola del gas su questo prodotto, fare attenzione a non far cadere la bombola. Posizionare con attenzione la bombola del gas sulla parte superiore.

Per posizionare il prodotto sul fondo della bombola è possibile inclinare leggermente la bombola del gas. Riposizionare infine la bombola del gas in posizione verticale. ⓘ Non disporre oggetti esterni sulla bombola del gas o muovere la bombola del gas a misurazione in corso (pesatura) in quanto ciò causerebbe un risultato di misurazione impreciso.

Sostituzione della bombola del gas

☐ Riavviare l'installazione guidata e reinserire i parametri come tara e peso di riempimento (se necessario).

NOTA

La bombola di GPL deve essere in piedi durante il prelievo.

- Prelievo di gas solo in fase gassosa.
- Fissare la bombola del gas per impedirne la caduta.
- Proteggere la bombola del gas dal surriscaldamento dovuto al calore radiante e del riscaldamento.
- Osservare le prescrizioni di installazione valide nel paese di utilizzo!

⚠AVVERTENZA

Scarica elettrostatica!
La scarica elettrostatica è causata dalla frizione. Evitare una scarica elettrostatica.

- Non pulire il dispositivo con un panno asciutto nel vano della bombola del gas. Per pulire rimuovere del vano della bombola.
- Fissare la bombola del gas sul Senso4s nel vano della bombola del gas.
- Evitare fondi simili ad un tappeto.

DE

⚠VORSICHT

Funktion und Betriebssicherheit des Gerätes können nur unter den klimatischen Verhältnissen, die bei TECHNISCHE DATEN spezifiziert sind, gewährleistet werden. Wird das Gerät von einer kalten in eine warme Umgebung transportiert, kann durch Kondensatbildung eine Störung der Gerätefunktion eintreten oder das Gerät zerstört werden. Aus diesem Grund muss die Angleichung der Gerätetemperatur an die Umgebungstemperatur vor der Inbetriebnahme abgewartet werden.

AUSTAUSCH

⚠ Batteriefach **nicht öffnen**, wenn eine explosionsfähige Atmosphäre vorhanden ist!

Austausch der Batterien

1. Batteriefach auf der Unterseite öffnen, leere Batterien aus dem Füllstandsmesser entnehmen und neue Batterien (3 Batterien Typ AAA 1,5 V) mit Beachtung der Polarität „+“ und „–“ einlegen.
2. Batteriefach wieder schließen.

⚠VORSICHT

Wenn Grund zur Annahme besteht, dass das Gerät nicht mehr gefahrlos betrieben werden kann, so ist es außer Betrieb zu nehmen. Die Sicherheit des Benutzers kann durch das Gerät beeinträchtigt sein, wenn es z. B:

- sichtbare Schäden aufweist,
- nicht mehr wie vorgeschrieben arbeitet,
- längere Zeit unter ungeeigneten Bedingungen gelagert wurde.

Im Zweifelsfall Gerät zur Reparatur oder Wartung an den Hersteller schicken.

FEHLERBEHEBUNG

Fehlerursache ☐ Maßnahme
App wird nicht heruntergeladen: ☐ Internetverbindung am mobilem Endgerät herstellen, App laden.
Keine Bluetooth-Verbindung bei erstmaliger Inbetriebnahme: ☐ Bluetooth einschalten, mobiles Endgerät sehr nah (max. 0,5 m) an Senso4s halten.
Bluetooth nicht aktiviert oder gestört: ☐ Bluetooth-Verbindung herstellen. ☐ Maximale Entfernung von 20 m zwischen mobilem Endgerät und Senso4s nicht überschreiten. ☐ Störstrahlungen vermeiden.
Eingabe falscher Parameter: ☐ Setup-Assistent neu starten und Parameter wie Leer- und Füllgewicht neu eingeben.
Batterien sind leer: ☐ Neue Batterien einlegen, siehe **Umgang mit Batterien** und AUSTAUSCH.

ENTSORGEN

Um die Umwelt zu schützen, dürfen Batterien nicht mit dem Restmüll entsorgt werden.
Entladene Batterien sind bei Sammelstellen oder im Handel abzugeben.

Um die Umwelt zu schützen, dürfen unsere Elektro- und Elektronikaltgeräte nicht mit dem Hausmüll entsorgt werden.
Am Ende ihrer Lebensdauer, ist jeder Endverbraucher verpflichtet, Altgeräte getrennt vom Hausmüll, z. B. bei einer Sammelstelle seiner Gemeinde/ seines Stadtteils abzugeben. Damit wird gewährleistet, dass die Altgeräte fachgerecht verwertet und negative Auswirkungen auf die Umwelt vermieden werden. Entladene Batterien sind bei Sammelstellen oder im Handel abzugeben.

WARTUNG

Das Produkt ist nach ordnungsgemäßer MONTAGE und BEDIENUNG wartungsfrei.

TECHNISCHE DATEN

Abmessungen (L x B x H)	198 x 179 x 29 mm (geschlossen)
Abmessungen (L x B x H)	320 x 284 x 29 mm (vollständig geöffnet)
Zulässige Gasflaschengrößen	180 mm bis 320 mm (äußerer Sockel/Fußdurchmesser)
Nettogewicht	0,28 kg
Maximale Gewichtsbelastung	45 kg (Gesamtgewicht, Gas und Flasche)
Min. Gewichtsbelastung	3 kg
Sichere Überlastung	90 kg
Wiegegenauigkeit	+/- 1 %
Auflösung	200 g
Versorgungsspannung	3x AAA-Batterien Alkali, LR03), 1,5 V
Batterielebensdauer	ca. 15 Monate
Bluetooth (4.0) Signalreichweite:	20 m
IP-Klasse	IP44
Umgebungstemperatur	-10 °C bis +40 °C
Gehäusewerkstoff	Kunststoff ABS / PC
EX-Klassifizierung	Ex II 3G Ex ic IIA T4 Gc (EX Zone 2, Propan/Butan)

TECHNISCHE ÄNDERUNGEN

Alle Angaben in dieser Montage- und Bedienungsanleitung sind die Ergebnisse der Produktprüfung und entsprechen dem derzeitigen Kenntnisstand sowie dem Stand der Gesetzgebung und der einschlägigen Normen zum Ausgabedatum. Änderungen der technischen Daten, Druckfehler und Irrtümer vorbehalten.
Alle Abbildungen dienen illustrativen Zwecken und können von der tatsächlichen Ausführung abweichen.

GEWÄHRLEISTUNG

Wir gewähren für das Produkt die ordnungsgemäße Funktion und Dichtheit innerhalb des gesetzlich vorgeschriebenen Zeitraums.

EN

⚠CAUTION

The functions and operating safety of the device are guaranteed only under the climatic conditions that are specified in TECHNICAL DATA. If the device is transported from a cold to a warm environment, condensation may cause the device to malfunction or may even destroy the device. Because of this, you must ensure that the device has acclimatised to the ambient temperature before using it.

REPLACEMENT

⚠ **Do not open** the battery compartment when an explosive atmosphere is present!

Replacing the batteries

1. Open the battery compartment on the underside, remove the old batteries from the filling level gauge and insert new batteries (3 batteries type AAA 1.5V) while observing the polarity “+” and “–”.
2. Close the battery compartment again.

⚠CAUTION

If you have any doubts that the device can be operated safely, do not operate it. Your safety may be adversely affected by the device, if for example:

- it is obviously damaged,
- it no longer works as specified,
- it has been stored in unsuitable conditions a longer time.

If in doubt, send the device to the manufacturer for repair or maintenance.

TROUBLESHOOTING

Fault cause ☐ Action
App does not download: ☐ Set up the internet connection on the mobile device and try to load the app once again.
No Bluetooth connection during the initial start-up: ☐ Switch on Bluetooth, hold the mobile device very close (max. 0.5m) to Senso4s.
Bluetooth connection not activated or disrupted: ☐ Set up Bluetooth connection. ☐ Do not exceed the maximum distance of 20m between the mobile device and Senso4s. ☐ Avoid disruptive radiation.
Wrong parameters entered: ☐ Re-start the setup wizard and re-enter the parameters such as tare and filling weight.
Batteries are dead: ☐ Insert new batteries, see REPLACEMENT and **Handling batteries**.

DISPOSAL

To protect the environment, the batteries may not be disposed of along with household waste.
Discharged batteries should be deposited at collection stations or in shops with collection facilities.

To protect the environment, our electrical and electronic appliances may not be disposed of along with household waste.
At the end of its lifespan, each end user is obligated to pass old appliances to a district or area collection point, separate from household waste. This ensures that old appliances are disposed properly and negative effects on the environment are avoided. Discharged batteries should be deposited at collection stations or in shops with collection facilities.

MAINTENANCE

After proper ASSEMBLY and OPERATION, the product is maintenance-free.

TECHNICAL DATA

Dimensions (L x W x H)	198 x 179 x 29mm (closed)
Dimensions (L x W x H)	320 x 284 x 29mm (fully opened)
Allowed gas cylinder dimension	180 mm to 320mm (outer base/stand diameter)
Net weight	0.28kg
Maximum weight load	45kg (total weight, gas + cylinder)
Minimum weight load	3kg
Safe overload	90kg
Scale accuracy	+/- 1%
Resolution	200g
Supply voltage	3x AAA batteries (alkaline, LR03), 1.5V
Battery lifetime	approx. 15 months
Bluetooth (4.0) signal range	20m
IP Rating	IP44
Ambient temperature	-10°C to +40°C
Housing material	ABS / PC
EX Classification	Ex II 3G Ex ic IIA T4 Gc (EX Zone 2, propane/butane)

MODIFICATIONS TECHNIQUES

Toutes les indications fournies dans cette notice de montage et de service résultent d’essais réalisés sur les produits et correspondent à l’état actuel des connaissances ainsi qu’à l’état de la législation et des normes en vigueur à la date d'édition. Sous réserve de modification des données techniques, de fautes d’impression et d’erreurs. Toutes les images sont représentes à titre d’illustration et peuvent différer de la réalité.

WARRANTY

We guarantee that the product will function as intended and will not leak during the legally specified period.

FR

⚠ATTENTION

Le bon fonctionnement et la sécurité de fonctionnement de l’appareil ne peuvent être garantis que dans le respect des conditions climatiques spécifiées au point CARACTÉRISTIQUES TECHNIQUES. Si l’appareil passe d’un environnement froid à un environnement chaud, il peut se former de la condensation entraînant un dysfonctionnement, voire une destruction de l’appareil. Aussi est-il nécessaire d’attendre que la température de l’appareil soit adaptée à la température ambiante avant la mise en service.

REMPLACEMENT

⚠ **Ne pas ouvrir** le compartiment des batteries en présence d'une atmosphère explosible !

Remplacement des batteries

1. Ouvrir le compartiment des batteries sur la face inférieure, retirer les batteries vides et introduire les batteries neuves (3 batteries de type AAA 1,5 V) en respectant la polarité « + » et « – ».
2. Refermer le compartiment des batteries.

⚠ATTENTION

S’il y a des raisons de penser que l’appareil ne peut plus être mis en service sans risque, il est impératif de le mettre hors service. L’appareil peut nuire à la sécurité de l’utilisateur, p. ex. :

- s’il présente des dommages visibles,
- s’il ne fonctionne plus comme il se doit,
- s’il a été stocké pendant une période prolongée dans des conditions non appropriées.

En cas de doute, renvoyer l’appareil au fabricant pour réparation ou maintenance.

DÉPANNAGE

Cause de la panne ☐ Remède
L'application n'est pas téléchargée : ☐ Établir la connexion Internet sur le terminal mobile, télécharger l'application.
Pas de connexion Bluetooth pendant la mise en service initiale : ☐ Activer Bluetooth, rapprocher (max. 0,5 m) le terminal mobile du Senso4s.
Connexion Bluetooth non activée ou perturbée : ☐ Établir la connexion Bluetouth. ☐ Ne pas dépasser la distance maximale de 20 m en tre le terminal mobile et Senso4s. ☐ Éviter les rayonnements parasites.
Saisie de paramètres erronés : ☐ Entrer de nouveaux les paramètres comme le poids à vide et le poids de remplissage.
Les batteries sont vides : ☐ Introduire de nouvelles batteries, voir **Manipulation des batteries** et REMPLACEMENT.

ÉLIMINATION

Afin de protéger l’environnement, il est interdit d’éliminer les batteries avec les déchets domestiques. Les batteries déchargées doivent être remises aux points de collecte ou chez les commerçants.

Afin de protéger l'environnement, nos déchets d'équipements électriques et électroniques ne doivent pas être jetés avec les ordures ménagères.
A la fin de sa durée de vie, chaque utilisateur final est tenu de jeter les appareils usagés séparément des ordures ménagères, par exemple dans un point de collecte situé dans sa commune ou son quartier. Ceci garantit que les anciens équipements sont recyclés de manière professionnelle et que les effets négatifs sur l'environnement sont évités. Les piles déchargées doivent être remises aux points de collecte ou chez les commerçants.

ENTRETIEN

Le produit ne nécessite aucun entretien en cas de MONTAGE et de COMMANDE corrects.

TECHNIQUES DONNÉES

Dimensions (l x l x h)	198 x 179 x 29 mm (fermé)
Dimensions (l x l x h)	320 x 284 x 29 mm (entièrement ouvert)
Tailles de bouteille de gaz autorisées	180 mm à 320 mm (socle extérieur/diamètre du pied)
Poids net	0,28 kg
Charge pondérable max.	45 kg (poids total, gaz et bouteille)
Charge pondérale min.	3 kg
Surcharge sûre	90 kg
Précision de pesage	+/- 1 %
Résolution	200 g
Tension d'alimentation	3x piles AAA (alcaline, LR03), 1,5 V
Durée de vie de la batterie	env. 15 mois
Portée du signal Bluetooth (4.0)	20 m
Classe IP	IP44
Température ambiante	-10 °C à +40 °C
Matériau du boîtier	Plastique ABS / PC
Classification EX	Ex II 3G Ex ic IIA T4 Gc (zone EX 2, propane/butane)

MODIFICATIONS TECHNIQUES

Toutes les indications fournies dans cette notice de montage et de service résultent d’essais réalisés sur les produits et correspondent à l’état actuel des connaissances ainsi qu’à l’état de la législation et des normes en vigueur à la date d'édition. Sous réserve de modification des données techniques, de fautes d’impression et d’erreurs. Toutes les images sont représentes à titre d’illustration et peuvent différer de la réalité.

GARANTIE

Nous garantissons le fonctionnement conforme et l’étanchéité du produit pour la période légale prescrite.

NL

⚠VOORZICHTIG

De werking en bedrijfs-zekerheid van het apparaat kunnen alleen gegarandeerd worden onder klimaatomstandigheden die bij TECHNISCHE GEGEVENS zijn gespecificeerd. Als het apparaat vanuit een koude naar een warme omgeving wordt overgebracht, kan door condensvorming een storing van de werking optreden of het apparaat kan beschadigd raken. Daarom moet voor inbedrijfstelling worden gewacht tot het apparaat de temperatuur van de omgeving heeft aangenomen.

VERVANGING

⚠ Batterijvak **niet openen** in een explosieve atmosfeer!

Vervanging van de batterijen

1. Batterijvak aan de onderkant open schroeven, lege batterijen uit de vulniveaumeter nemen en nieuwe batterijen (3 batterijen type AAA 1,5 V) met inachtneming van de polariteit ‘+’ en ‘–’ plaatsen.
2. Batterijvak weer sluiten.

⚠VOORZICHTIG

Als u vermoedt dat het apparaat niet meer zonder gevaar kan worden gebruikt, dan dient u dit uit bedrijf te nemen. De veiligheid van de gebruiker kan door het apparaat in gevaar worden gebracht, als bijvoorbeeld:

- zichtbare schade aanwezig is,
- het niet meer overeenkomstig de voorschriften werkt,
- het gedurende langere tijd onder onjuiste omstandigheden is opgeslagen.

Stuur het apparaat in twijfelgevallen voor reparatie of onderhoud naar de fabricant.

TROUBLE SHOOTING

Storingsoorzaak ☐ Maatregel
App wordt niet gedownload: ☐ Internetverbinding met mobiel eindtoestel tot stand brengen, app laden.
Geen bluetooth-verbinding bij de eerste inbedrijfstelling: ☐ Bluetooth inschakelen, mobiel eindtoestel zeer dicht (max. 0,5 m) bij Senso4s houden..
Bluetooth-verbinding niet geactiveerd of gestoord: ☐ Bluetooth-verbinding tot stand brengen. ☐ De maximale afstand van 20 m tussen mobiel eindtoestel en Senso4s niet overschrijden. ☐ Storende stralingen voorkomen.
Invoer van verkeerde parameters: ☐ Start de installatiewizard opnieuw en parameters als tarra- en vulgewicht opnieuw invoeren.
Batterijen zijn leeg: ☐ Nieuwe batterijen plaatsen; zie **Omgang met batterijen** en VERVANGING.

AFVOEREN

Om het milieu te beschermen mogen de batterijen niet met het gewone huisvuil meegegeven worden.
Lege batterijen dienen bij inzamelpunten of bij desbetreffende winkels ingeleverd te worden.

Om het milieu te beschermen mogen onze afgedankte elektrische en elektronische toestellen niet met het gewone huisvuil meegegeven worden. Iedere eindgebruiker is verplicht, afgedankte toestellen aan het eind van hun levensduur gescheiden van het gewone huisvuil in te leveren bij een inzamelpunt van zijn of haar gemeente / stadsgedeelte. Hierdoor wordt gewaarborgd dat de afgedankte toestellen vakkundig gerecycled worden en dat negatieve effecten op het milieu worden voorkomen. Lege batterijen dienen bij inzamelpunten of bij desbetreffende winkels ingeleverd te worden.

ONDERHOUD

Bij een juiste MONTAGE en BEDIENING is het product onderhoudsvrij.

TECHNISCHE GEGEVENS

Afmetingen (L x B x H)	198 x 179 x 29 mm (gesloten)
Afmetingen (L x B x H)	320 x 284 x 29 mm (volledig geopend)
Toegestane gasflesgrootten	180 mm tot 320 mm (buitenste sokkel/ voetdiameter)
Nettogewicht	0,28 kg
Max. gewichtsbelasting	45 kg (totaalgewicht, gas en fles)
Min. gewichtsbelasting	3 kg
Veilige overbelasting	90 kg
Weegnauwkeurigheid	+/-1 %
Resolutie	200 g
Voedingsspanning	3x AAA-batterijen (alkali, LR03), 1,5 V
Levensduur batterij	ca. 15 maanden
Signaalsterkte Bluetooth (4.0)	20 m
IP-klasse	IP44
Omgevingstemperatuur	-10 °C tot +40 °C
Materiaal behuizing	Kunststof ABS / PC
EX-classificatie	Ex II 3G Ex ic IIA T4 Gc (EX Zone 2, propaan/butaan)

TECHNISCHE WIJZIGINGEN

Alle opgaven in deze montage- en gebruiksaanwijzing zijn het resultaat van productcontrole en komen overeen met de huidige stand van de kennis en de stand van de wetgeving en de toepasselijke normen op de datum van afgifte. Wijzigingen van de technische gegevens, drukfouten en vergissingen zijn voorbehouden.
Alle afbeeldingen zijn bedoeld ter illustratie en kunnen afwijken van de feitelijke uitvoering.

GARANTIE

Wij garanderen voor het product de juiste werking en dichtheid binnen de wettelijk voorgeschreven periode.

IT

⚠ATTENZIONE

La funzionalità e la sicurezza di funzionamento dell'apparecchio possono essere garantite solo alle condizioni climatiche specificate nei DATI TECNICI. Se l'apparecchio passa da un ambiente freddo a un ambiente caldo, la formazione di condensa può provocare un'anomalia di funzionamento o danneggiare irrimediabilmente l'apparecchio. Prima della messa in servizio è quindi necessario attendere che la temperatura dell'apparecchio si adegui alla temperatura ambiente.

SOSTITUZIONE

⚠ In caso di atmosfera esplosiva, **non aprire** l’alloggiamento delle batterie!

Sostituzione delle batterie

1. Aprire l’alloggiamento per le batterie dal lato inferiore, rimuovere le batterie scariche e inserirvi le nuove batterie (3 batterie tipo AAA 1,5 V) prestando attenzione ai poli “+” e “–”.
2. Richiudere l’alloggiamento delle batterie.

⚠ATTENZIONE

Se c’è ragione di credere che l'apparecchio non possa più funzionare senza rischi, deve essere messo fuori servizio. La sicurezza dell'utente può essere compromessa dall'apparecchio, se quest'ultimo ad es.:

- presenta danni visibili,
- non funziona più come prescritto,
- è stato immagazzinato per un tempo prolungato a condizioni non idonee.

In caso di dubbio inviare l'apparecchio al produttore per la riparazione o la manutenzione.

RIMOZIONE DEGLI ERRORI

Ricerca degli errori ☐ Provvedimento
Impossibile scaricare l’app: ☐ Creare una connessione internet nel terminale mobile, caricare l’app.
Nessuna connessione Bluetooth durante la prima messa in funzione: ☐ Accendere il Bluetooth, tenere il terminale mobile nelle immediate vicinanze (mass. 0,5 m) del Senso4s.
Connessione Bluetooth non attiva o disturbata: ☐ Creare una connessione Bluetooth. ☐ Non superare la distanza massima di 20 m tra il terminale mobile e il Senso4s. ☐ Impedire emissioni parassite.
Inserimento di parametri errati: ☐ Riavviare l'installazione guidata e reinserire i parametri come tara e peso di riempimento.
Le batterie sono scariche: ☐ Inserire batterie nuove, vedi **Gestione delle batterie** e SOSTITUZIONE.

SMALTIMENTO

Per tutelare l’ambiente, i le batterie non devono essere smaltiti insieme ai rifiuti domestici.
Le batterie deve essere portato per lo smaltimento in un centro di raccolta o deposito pubblico locale.

Per tutelare l’ambiente, i rifiuti dei nostri apparecchi elettrici ed elettronici non devono essere smaltiti insieme ai rifiuti domestici.
Al termine della loro durata di vita, ogni utente finale è tenuto a smaltire gli apparecchi elettrici usati separatamente dai rifiuti domestici, ad es. presso un centro di raccolta del suo comune/quartiere. In questo modo viene garantito che gli apparecchi elettrici usati vengano riciclati e che vengano impediti effetti negativi sull’ambiente. Le batterie scariche devono essere consegnate ai centri di raccolta o ai negozi.

MANUTENZIONE

Se correttamente MONTATO ed UTILIZZATO, il prodotto non richiede alcun intervento di manutenzione.

DATI TECNICI

Dimensioni (L x P x A)	198 x 179 x 29 mm (chiusa)
Dimensioni (L x P x A)	320 x 284 x 29 mm (completamente aperta)
Dimensioni ammissibili della bombola del gas	da 180 mm a 320 mm (attacco esterno/diametro del supporto)
Peso netto	0,28 kg
Carico di peso massimo	45 kg (peso complessivo, gas e bombola)
Carico di peso min.	3 kg
Sovraccarico sicuro	90 kg
Precisione di pesatura	+/- 1 %
Risoluzione	200 g
Tensione di alimentazione	3x batterie AAA (alcali, LR03),1,5 V
Durata di vita della batteria	ca. 15 mesi
Portata del segnale Bluetooth (4.0)	20 m
Classe IP	IP44
Temperatura ambiente	da -10 °C a +40 °C
Materiale de. struttura	Plastica ABS / PC
Classificazione EX	Ex II 3G Ex ic IIA T4 Gc (zona EX 2, propano/butano)

MODIFICHE TECNICHE

Tutte le informazioni riportate nelle presenti istruzioni di montaggio e di utilizzo sono frutto delle verifiche eseguite sul prodotto e rispecchiano l'attuale stato della tecnica nonché della legislazione e delle norme pertinenti valide al momento della pubblicazione. Con riserva di modifiche ai dati tecnici; salvo refusi ed errori. Le immagini hanno solo scolo illustrativo e possono divergere dall'esecuzione effettiva.

GARANZIA

Il produttore garantisce il funzionamento corretto del prodotto e la tenuta dello stesso per la durata prevista per legge.

EU DECLARATION OF CONFORMITY

Hereby, Senso4s d.o.o. declares that the radio equipment type Senso4s BASIC and Senso4s PLUS is in compliance with Directive 2014/53/EU. The full text of the EU declaration of conformity is available at the following internet address:
https://www.senso4s.com/wp-content/uploads/2022/03/DC02-Senso4s-EU_Declaration_of_Conformity-Senso4s-BASICPLUS.pdf

EX Zone 2

Part no.: 00-11-0021 / Version: 02.2025

Manufacturer:
Senso4s d.o.o, Motnica 7, 1236 Trzin, Slovenia, EU
E-mail: info@senso4s.com

SENSO